SECONDHAND MACHINE TOOLS

www.rdmo.com

77, ALLÉE DE L'INDUSTRIE
F - 74130 CONTAMINE-SUR-ARVE
TÉL. +33 (0) 4 50 03 90 77
FAX +33 (0) 4 50 03 66 79
E-MAIL : rd@rdmo.com

ARYMA 1,5 L

Tipo : Centrifuga secadora
Marca : ARYMA
Modelo : 1,5 L
Año : 2005
N° Serie : 446
N° Stock : 5683P

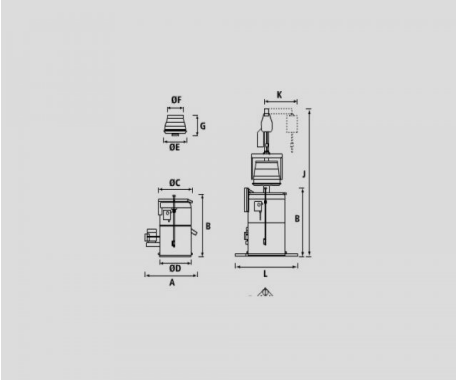

CARACTERÍSTICAS TÉCNICAS

Ver el plano adjunto

- capacidad A	: 425 [mm]
- capacidad B	: 490 [mm]
- capacidad C	: 265 [mm]
- capacidad D	: 235 [mm]
- capacidad E	: 175 [mm]
- capacidad F	: 120 [mm]
- capacidad G	: 170 [mm]
- motor	: 0.16 [CV]
- velocidad de la máquina	: 3100 [rev/min]
- carga admisible	: 1.5 [kg]
- peso	: 20 [kg]
- tensión	: 400 [V]

EQUIPAMIENTO

- una tapadera
- un freno mecánico
- un interruptor general eléctrico

Máquina nueva.

Descripción técnica sin garantías, solamente a título orientativo. Si hay documentación técnica, se suministrará la máquina con CDROM en PDF.
RD Machine Outils - SAS au capital de 1.250.000 Euros - Membre de l'Association Européenne des Marchands de Machines Outils